VINTAGE 35

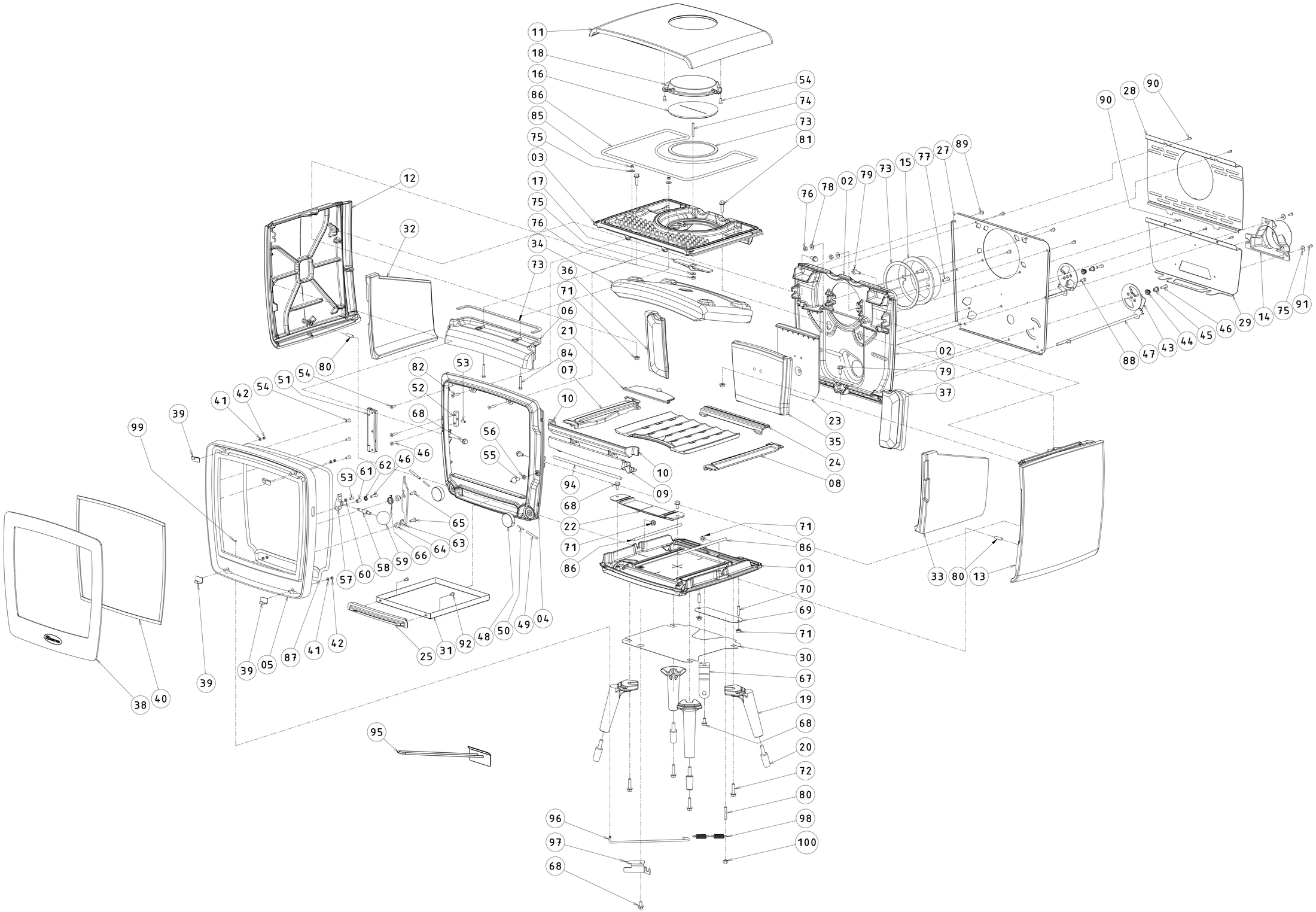
11
18
16
86
85
75
03
17
75
76
34
73
36
71
06
21
84
07
10
54
74
73
81
12
32
80
54
51
54
42
41
39
99
82
52
68
53
56
55
46
46
62
61
53
65
63
64
66
59
58
60
57
39
05
87
41
42
39
38
40
25
31
92
48
50
49
04
94
68
22
71
86
10
09
95
96
97
68
02
79
37
23
35
24
08
71
86
01
70
69
71
30
67
19
68
20
72
80
98
100
76
78
02
79
73
15
77
27
89
90
28
90
88
47
43
44
45
46
29
14
75
91
33
80
13

09-91639-000 | 12/10/11

Tablet Vintage 35

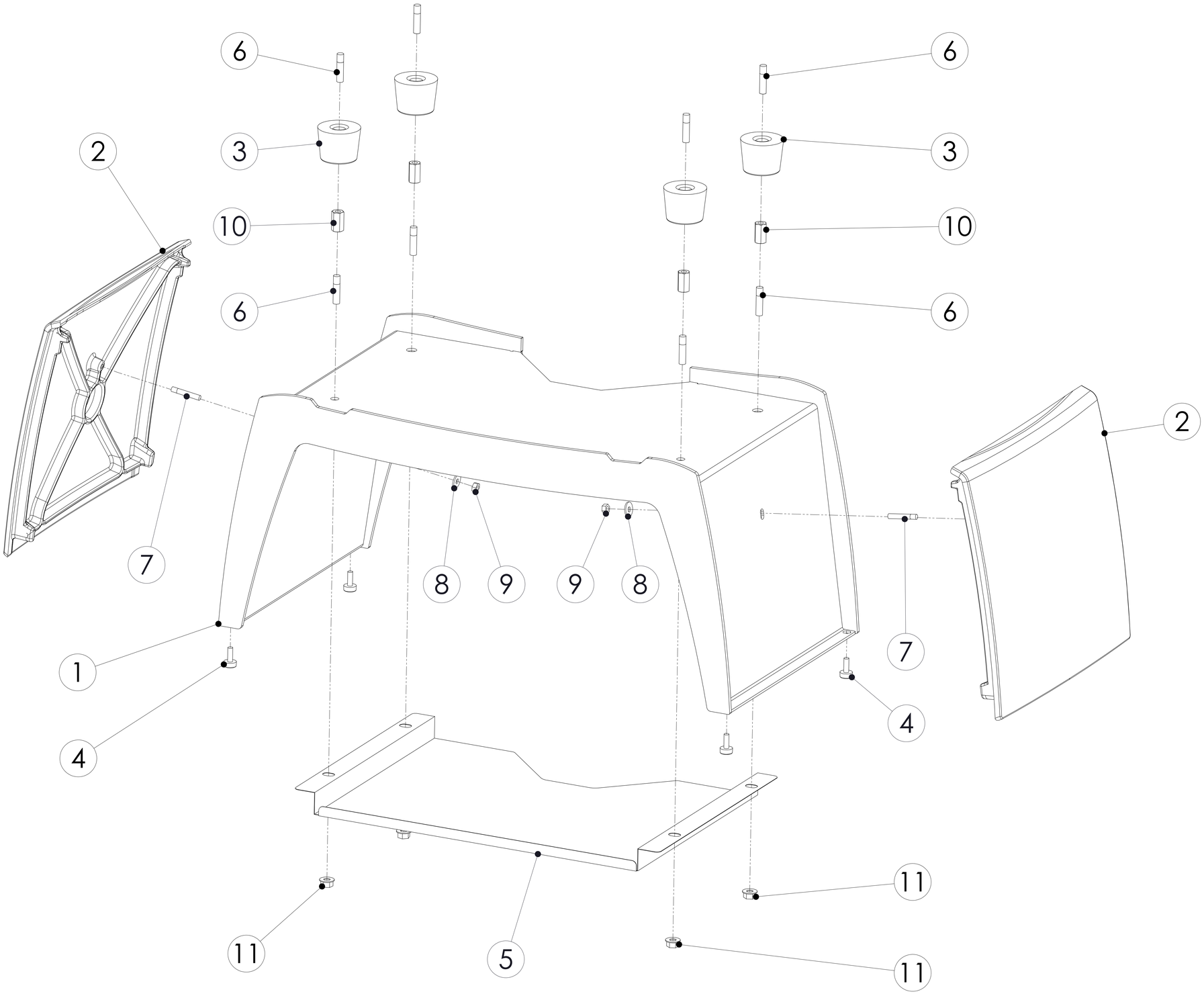

1	03.09217.005	BODEMPLAAT VINTAGE 35	BASE VINTAGE 35	BOTTOM PLATE VINTAGE 35	BODEMPLAAT VINTAGE 35
2	03.02459.005	ACHTERWAND VINTAGE 35	PLAQUE ARRIERE VINTAGE 35	BACK PLATE VINTAGE 35	ACHTERWAND VINTAGE 35
3	03.08368.005	BINNENTOPPLAAT VINTAGE 35	PLAQUE INTERIEURE VINTAGE 35	INNER TOPPLATE VINTAGE 35	BINNENTOPPLAAT VINTAGE 35
4	03.24460.005	FRONT VINTAGE 35	FACADE VINTAGE 35	FRONT VINTAGE 35	FRONT VINTAGE 35
5	03.15960.001	FRONTDEUR VINTAGE 35	FRONTDEUR VINTAGE 35	FRONTDOOR VINTAGE 35	FRONTDEUR VINTAGE 35
6	03.37397.002	LUCHTGELEIDER VINTAGE 35	LUCHTGELEIDER VINTAGE 35	AIR DEFLECTOR VINTAGE 35	LUCHTGELEIDER VINTAGE 35
7	03.56330.000	ROOSTERHOUDER LINKS VINTAGE 35	ROOSTERHOUDER LINKS VINTAGE 35	GRATE HOLDER LEFT VINTAGE 35	ROOSTERHOUDER LINKS VINTAGE 35
8	03.56331.000	ROOSTERHOUDER RECHTS VINTAGE 35	ROOSTERHOUDER RECHTS VINTAGE 35	GRATE HOLDER RIGHT VINTAGE 35	ROOSTERHOUDER RECHTS VINTAGE 35
9	03.77410.002	VUURKORF VINTAGE 35	CORBEILLE VINTAGE 35	VUURKORF VINTAGE 35	VUURKORF VINTAGE 35
10	03.77408.002	VUURKORF OPZET VINTAGE 35	CORBEILLE VINTAGE 35	VUURKORF OPZET VINTAGE 35	VUURKORF OPZET VINTAGE 35
11	03.69214.005	TOPPLAAT VINTAGE 35	PLAQUE SUPERIEURE VINTAGE 35	TOP PLATE VINTAGE 35	TOPPLAAT VINTAGE 35
12	03.79253.105	ZIJWAND LINKS VINTAGE	ZIJWAND LINKS VINTAGE	SIDE PLATE LEFT VINTAGE	ZIJWAND LINKS VINTAGE
13	03.79254.105	ZIJWAND RECHTS VINTAGE	ZIJWAND RECHTS VINTAGE	SIDE PLATE RIGHT VINTAGE	ZIJWAND RECHTS VINTAGE
14	03.00379.120	AANSLUITKRAAG BUITENLUCHT VINTAGE ANTRA.	AANSLUITKRAAG BUITENLUCHT VINTAGE ANTRA.	OUTSIDE-AIRCAST VINTAGE	AANSLUITKRAAG BUITENLUCHT VINTAGE ANTRA.
15	03.00336.020	AANSLUITKRAAG Ø150 UITW. (308B) ANTR.	BUSELOT Ø150MM EXT.	COLLAR Ø150 EXT.	ANSCHLUSS Ø150 AUSW.
16	03.15357.205	DEKSEL Ø168MM	COUVERCLE ROND	ROUND COVER	DECKEL HL
17	03.07216.002	317G/02 SLUITPLAATJE VOOR DEKSEL 152	PLAQUETTE FERMETURE COUVERCLE 152	FIXING BAR ROUND COVER 152	TEIL FUER DECKEL 317G/02 152
18	03.15356.102	DEKSEL TOPPLAAT VINTAGE	COUVERCLE PLAQUE SUPERIEURE VINTAGE	COVER TOP PLATE VINTAGE	DECKEL TOP PLATTE VINTAGE
19	03.52256.105	POOT VINTAGE (H=160 MM)	PIED VINTAGE	LEG VINTAGE	FUSS VINTAGE
20	03.76323.100	STELVOET VINTAGE	BOULON DE REGLAGE	LEVEL ADJUSTOR	STELVOET VINTAGE
21	03.05407.020	ASLUIK 07 ANTRACIET	ASLUIK 07 ANTRACIET	DE-ASHING COVER	ASLUIK 07 ANTRACIET
22	03.31442.102	KLEMPLAAT FRONT VINTAGE 35/50	KLEMPLAAT FRONT VINTAGE 35/50	CLAMPING PLATE FRONT VINTAGE 35/50	KLEMPLAAT FRONT VINTAGE 35/50
23	03.37663.005	LUCHTKOKER ACHTER VINTAGE 35/50	LUCHTKOKER ACHTER VINTAGE 35/50	AIR TUNNEL REAR VINTAGE 35/50	LUCHTKOKER ACHTER VINTAGE 35/50
24	03.56329.100	ROOSTERHOUDER ACHTER VINTAGE 35/50	ROOSTERHOUDER ACHTER VINTAGE 35/50	GRATE HOLDER REAR VINTAGE 35/50	ROOSTERHOUDER ACHTER VINTAGE 35/50
25	03.62165.005	SIERPLAAT ASLADE VINTAGE 35/50	SIERPLAAT ASLADE VINTAGE 35/50	DECORATION PLATE ACH BOX VINTAGE	SIERPLAAT ASLADE VINTAGE 35/50
26	03.66534.002	STOOKROOSTER VINTAGE 35/50	STOOKROOSTER VINTAGE 35/50	FIRE GRATE VINTAGE 35/50	STOOKROOSTER VINTAGE 35/50
27	03.37667.000	LUCHTTUNNELPLAAT VINTAGE 35	LUCHTTUNNELPLAAT VINTAGE 35	AIR CHANNEL VINTAGE 35	LUCHTTUNNELPLAAT VINTAGE 35
28	03.28138.000	HITTESCHILD VINTAGE 35	HITTESCHILD VINTAGE 35	HEAT SHIELD	HITTESCHILD VINTAGE 35
29	03.49699.000	OUTSIDE-AIR PLAAT	OUTSIDE-AIR PLAAT VINTAGE 35	OUTSIDE-AIR PLAAT VINTAGE 35	OUTSIDE-AIR PLAAT VINTAGE 35
30	03.28136.000	HITTESCHILD BODEM VINTAGE 35	HITTESCHILD BODEM VINTAGE 35	HEAT SHIELD BOTTOM	HITTESCHILD BODEM VINTAGE 35
31	03.05235.000	!ASLADE VINTAGE 35/50	!ASLADE VINTAGE 35/50	ASH BOX VINTAGE 35/50	!ASLADE VINTAGE 35/50
32	03.77393.000	BINNENWAND LINKS VINTAGE	BINNENWAND LINKS VINTAGE	VERMICULITE LEFT VINTAGE	BINNENWAND LINKS VINTAGE
33	03.77394.000	BINNENWAND RECHTS VINTAGE	BINNENWAND RECHTS VINTAGE	VERMICULITE RIGHT VINTAGE	BINNENWAND RECHTS VINTAGE
34	03.77500.000	BINNENWAND VLAMPLAAT VINTAGE 35	BINNENWAND VLAMPLAAT VINTAGE 35	VERMICULITE BAFFLE PLATE VINTAGE 35	BINNENWAND VLAMPLAAT VINTAGE 35
35	03.77399.000	BINNENWAND ACHTER VINTAGE 35	BINNENWAND ACHTER VINTAGE 35	VERMICULITE REAR MIDDLE VINTAGE 50	BINNENWAND ACHTER VINTAGE 35
36	03.77501.100	BINNENWAND ACHTER LINKS VINTAGE 35	BINNENWAND ACHTER LINKS VINTAGE 35	VERMICULITE REAR LEFT VINTAGE 35	BINNENWAND ACHTER LINKS VINTAGE 35
37	03.77502.100	BINNENWAND ACHTER RECHTS VINTAGE 35	BINNENWAND ACHTER RECHTS VINTAGE 35	VERMICULITE REAR RIGHT VINTAGE 35	BINNENWAND ACHTER RECHTS VINTAGE 35
38	03.26359.000	GLAS VINTAGE 35	VITRE VINTAGE 35	GLASS VINTAGE 35	GLAS VINTAGE 35
39	02.26155.100	GLASBEVESTIGING VINTAGE (SAM)	GLASBEVESTIGING VINTAGE (SAM)	GLASBEVESTIGING VINTAGE (SAM)	GLASBEVESTIGING VINTAGE (SAM)
41	03.16505.000	D125 Ø5XØ10 SLUITRING	RONDELLE DIN 125 Ø5xØ10	WASHER DIN 125 Ø5xØ10	UNTERLEGSCHEIBE DIN 125 Ø5xØ10
42	03.19405.000	D934 M5 ZESKANTMOER *	ECROU DIN 934 M5	NUT DIN 934 M5	MUTTER DIN 934 M5
43	02.38000.200	LUCHTSCHUIF GEMONTEERD	LUCHTSCHUIF GEMONTEERD	DRAFT CONTROL	LUCHTSCHUIF GEMONTEERD
44	03.72632.000	VEER CONISCH LUCHTSCHUIF VINTAGE	VEER CONISCH LUCHTSCHUIF VINTAGE	VEER CONISCH LUCHTSCHUIF VINTAGE	VEER CONISCH LUCHTSCHUIF VINTAGE
45	03.13615.000	FLENSBUS Ø6.1XØ16X15	TUBE Ø6.1xØ16x15	BUSHING Ø6.1xØ16x15	BUECHSE Ø6.1xØ16x15
46	03.18604.041	D7991 M6X25 VERZ.SCHR.BIZK GEZW VOL DR.	VIS DIN 7991 M6x25 NOIR	SCREW DIN 7991 M6x25 BLACK	SCHRAUBE DIN 7991 M6x25 SCHWARZ
47	02.65466.100	BEDIENINGSSTANG LUCHTSCHUIF GELAST VINT.	BEDIENINGSSTANG LUCHTSCHUIF GELAST VINT.	CONTROL ROD DRAFT CONTROL	BEDIENINGSSTANG LUCHTSCHUIF GELAST VINT.

48	03.33060.100	KNOP LUCHTSCHUIF	KNOP LUCHTSCHUIF	KNOB DRAFT CONTROL	KNOP LUCHTSCHUIF
49	03.06129.100	BEDIENINGSHENDEL LUCHTSCHUIF VINTAGE	BEDIENINGSHENDEL LUCHTSCHUIF VINTAGE	HANDLE DRAFT CONTROL	BEDIENINGSHENDEL LUCHTSCHUIF VINTAGE
50	03.21735.000	D914 M4X25 STELSCH.BI ZESK MET KEGELPUNT	VIS DIN 914 M4x25	SCREW DIN 914 M4x25	GEWINDESTIFTE DIN 914 M4x25
51	99.99999.990	PRULLENBAK VERVALLEN ARTIKELNRS.	PRULLENBAK VERVALLEN ARTIKELNRS.	PRULLENBAK VERVALLEN ARTIKELNRS.	PRULLENBAK VERVALLEN ARTIKELNRS.
52	03.76322.000	STELBLOK SCHARNIER	STELBLOK SCHARNIER	BLOCK HINGE	STELBLOK SCHARNIER
53	03.21705.041	D916 M6X16 STELSCHR.BI ZESK GEZWART	VIS DIN 916 M6X16 NOIR	SCREW DIN 916 M6X16 BLACK	GEWINDESTIFTE DIN 916 M6X16 SCHWARZ
54	03.18616.041	D7991 M6X16 VERZ.SCHR.BIZK GEZWART VOLDR	VIS DIN 7991 M6x16 NOIR	SCREW DIN 7991 M6x16 BLACK	SCHRAUBE DIN 7991 M6x16 SCHWARZ
55	03.64301.200	SLUITNOK FRONT	SLUITNOK FRONT	LOCKING PIN	SLUITNOK FRONT
56	03.17102.000	D439 M8 LAGE ZESKANTMOER *	ECROU DIN 439 M8	NUT DIN 439 M8	MUTTER DIN 439 M8
57	03.64300.200	BEDIENINGSSTUK	BEDIENINGSSTUK	LOCKPIN	BEDIENINGSSTUK
58	03.29027.200	KNOPHOUDER VINTAGE	SUPPORT BOUTON	KNOPHOUDER VINTAGE	KNOPHOUDER VINTAGE
59	03.33061.100	DEURKNOP VINTAGE	DEURKNOP VINTAGE	DOORKNOB VINTAGE	DEURKNOP VINTAGE
60	03.17101.000	D439 M6 LAGE ZESKANTMOER	ECROU DIN 439 M6	NUT DIN 439 M6	MUTTER DIN 439 M6
61	03.13652.000	AFSTANDSBUS BEDIENINGSSTUK Ø10XØ6X15.2	AFSTANDSBUS BEDIENINGSSTUK Ø10XØ6X15.2	AFSTANDSBUS BEDIENINGSSTUK Ø10XØ6X15.2	AFSTANDSBUS BEDIENINGSSTUK Ø10XØ6X15.2
62	03.64606.000	SNELBORGER A6 STARLOCK *	RONDELLE A6 STARLOCK	WASHER A6 STARLOCK	UNTERLRGSCHEIBE A6 STARLOCK
63	03.27035.200	SLUITSTUK VINTAGE	SLUITSTUK VINTAGE	LATCH VINTAGE	SLUITSTUK VINTAGE
64	03.13649.000	AFSTANDSBUS SLUITSTUK	AFSTANDSBUS SLUITSTUK	SPACER LATCH	AFSTANDSBUS SLUITSTUK
65	03.16303.041	LAAGBOL FL.SCHR.B.ZESK.M6X20 ZW.VERZ	LAAGBOL FL.SCHR.B.ZESK.M6X20 ZW.VERZ	HEXAGON SOCKET SCREW WITH FLANGE M6X20	LAAGBOL FL.SCHR.B.ZESK.M6X20 ZW.VERZ
66	03.72631.000	VEER GRENDEL VINTAGE	VEER GRENDEL VINTAGE	VEER GRENDEL VINTAGE	VEER GRENDEL VINTAGE
67	03.27308.000	HANDGREEPHOUDER VINTAGE	HANDGREEPHOUDER VINTAGE	HANDLE HOLDER	HANDGREEPHOUDER VINTAGE
68	03.22205.041	D6921 M8X16 ZESKANTFLENSBOUT GEZWART	BOULON DIN 6921 M8x16 NOIR	BOLT DIN 6921 M8x16 BLACK	BOLZEN DIN 6921 M8x16 SCHWARZ
69	03.03178.000	AFDEKPLAAT OUTSIDE AIR VINTAGE	PLAQUE BLINDAGE	COVER PLATE	AFDEKPLAAT OUTSIDE AIR VINTAGE
70	03.17215.000	D551 M8X30 STELSCHR.ZGSN	D551 M8X30	D551 M8X30	D551 M8X30
71	03.22203.041	D6923 M8 ZESKANTFLENSMOER GEZW#	ECROU DIN 6923 M8 NOIR	NUT DIN 6923 M8 BLACK	MUTTER DIN 6923 M8
72	03.22204.041	D6921 M8X35 ZESKANTFLENSBOUT GEZWART	BOULON DIN 6921 M8x35 NOIR	BOLT DIN 6921 M8x35 BLACK	BOLZEN DIN 6921 M8x35 SCHWARZ
73	04.26422.000	GLASVEZELBAND 10X3MM ZELFKLEVEND	JOINT FIBRE CERAMIQUE 10X3 MM AUTOCOLLANT	GLASSFIBER TAPE 10X3 MM	GLAS STREIFE 10X3MM SELBSTEKLEBEND
74	03.19506.000	D939 M6X40 TAPEINDEN *	GOUJON DIN 939 M6x40	STUD DIN 939 M6x40	STIFTSCHRAUBE DIN 939 M6x40
75	03.18701.000	D9021A Ø6XØ18 SLUITRING *	RONDELLE DIN 9021A Ø6	WASHER DIN 9021A Ø6XØ18	UNTERLEGSCHEIBE DIN 9021A ?6
76	03.19401.000	D934 M8 ZESKANTMOER **	ECROU DIN 934 M8	NUT DIN 934 M8	MUTTER DIN 934 M8
77	03.19701.000	D963 M8X25 PLATV.SCHR.ZGS **	VIS DIN 963 M8x25	SCREW DIN 963 M8x25	SCHRAUBE DIN 963 M8x25
78	03.16502.000	D125 Ø8XØ17 SLUITRING *	RONDELLE DIN 125 Ø8x17	WASHER DIN 125 Ø8x17	UNTERLEGSCHEIBE DIN 125 ?8x17
79	03.22201.041	D6921 M8X20 ZESKANTFLENSBOUT GEZW.#	BOULON DIN 6921 M8x20 NOIR	BOLT DIN 6921 M8x20 BLACK	BOLZEN DIN 6921 M8x20 SCHWARZ
80	03.19507.000	D939 M8X20 TAPEIND *	GOUJON DIN 939 M8X20	STUD DIN 939 M8X20	STIFTSCHRAUBE DIN 939 M8X20
81	03.22202.041	D6921 M8X30 ZESKANTFLENSBOUT GEZW.#	BOULON DIN 6921 M8x30 NOIR	BOLT DIN 6921 M8x30 BLACK	BOLZEN DIN 6921 M8x30 SCHWARZ
82	03.18605.041	D7991 M6X30 VERZ.SCH.B.ZESK GEZW VOL DR.	VIS DIN 7991 M6X30 NOIR	SCREW DIN 7991 M6X30 BLACK	SCHRAUBE DIN 7990 M6X30 SCHWARZ
84	03.19360.000	D933 M6X40 ZESKANTTAPBOUT *	DIN 933 M6X40	SCREW DIN 933 M6X40	SCHRAUBE DIN 933 M6X40
85	03.19410.000	D934 M6 ZESKANTMOEREN *	BOULON DIN 934 M6	NUT DIN 934 M6	MUTTER DIN 934 M6
86	04.26407.000	GLASVEZELKOORD Ø7MM	GLASVEZELKOORD Ø7MM	GLASVEZELKOORD Ø7MM	GLASVEZELKOORD Ø7MM
87	04.26413.000	GLASVEZELKOORD Ø10MM ZWART	JOINT FIBRE CERAMIQUE 10MM	GLASS FIBER ROPE 10MM	DUCHTUNGSSCHNUR 10MM SCHWARZ
88	03.19304.000	D933 M6X16 ZESKANTTAPBOUT *	BOULON DIN 933 M6x16	BOLT DIN 933 M6x16	BOLZEN DIN 933 M6x16
89	03.20311.041	D7985 M6X12 GEZW BOLCIL KK SCH *	VIS DIN 7985 M6X12	SCREW DIN 7985 M6X12	SCHRAUBE DIN 7985 M6X12
90	03.18401.000	D7981B 4,2X13 CIL.K.KOPSCHR. *	VIS DIN 7981B 4,2x13	SCREW DIN 7981B 4,2x13	SCHRAUBE DIN 7981B 4,2x13
91	03.18413.000	D7981B 4.8X16 CIL.KK PL.SCHR *	VIS DIN 7981B 4.8X16	SCREW DIN 7981B 4.8X16	SCHRAUBE DIN 4.8X16
92	03.19302.000	D933 M6X10 ZESKANTTAPBOUT *	BOULON DIN 933 M6x10	BOLT DIN 933 M6x10	BOLZEN DIN 933 M6x10
94	04.26408.000	GLASVEZELKOORD Ø8MM	JOINT FIBRE CERAMIQUE Ø8MM	GLASSFIBER ROPE 8MM	GLASFASERSCHNUR 8MM
95	02.59206.000	TREKSCHEPJE CINDERELLA	RACLOIR CINDERELLA	SCRAPER CINDERELLA	SCHAUFFEL CINDERELLA

96	03.65467.000	STOPPERSTANG Ø6 VINTAGE	STOPPERSTANG Ø6 VINTAGE	ROD Ø6 VINTAGE	STOPPERSTANG Ø6 VINTAGE
97	03.25521.100	GELEIDER STOPPERSTANG VINTAGE	GELEIDER STOPPERSTANG VINTAGE	GELEIDER STOPPERSTANG VINTAGE	GELEIDER STOPPERSTANG VINTAGE
98	03.72630.000	TREKVEER 55.4XØ13.5X1.25 DIN17223 C	TREKVEER 55.4XØ13.5X1.25 DIN17223 C	TREKVEER 55.4XØ13.5X1.25 DIN17223 C	TREKVEER 55.4XØ13.5X1.25 DIN17223 C
99	03.64631.000	D471 Ø6X0.7 ZEKERINGSRING	D471 Ø6X0.7 ZEKERINGSRING	D471 Ø6X0.7 ZEKERINGSRING	D471 Ø6X0.7 ZEKERINGSRING
100	03.20010.000	D980 M8 ZELFB.MOER CLEVELOCK **	ECROU DE VERROUILLAGE DIN 980 M8	LOCKING NUT DIN 980 M8	SICHERUNGSMUTTER DIN 980 M8