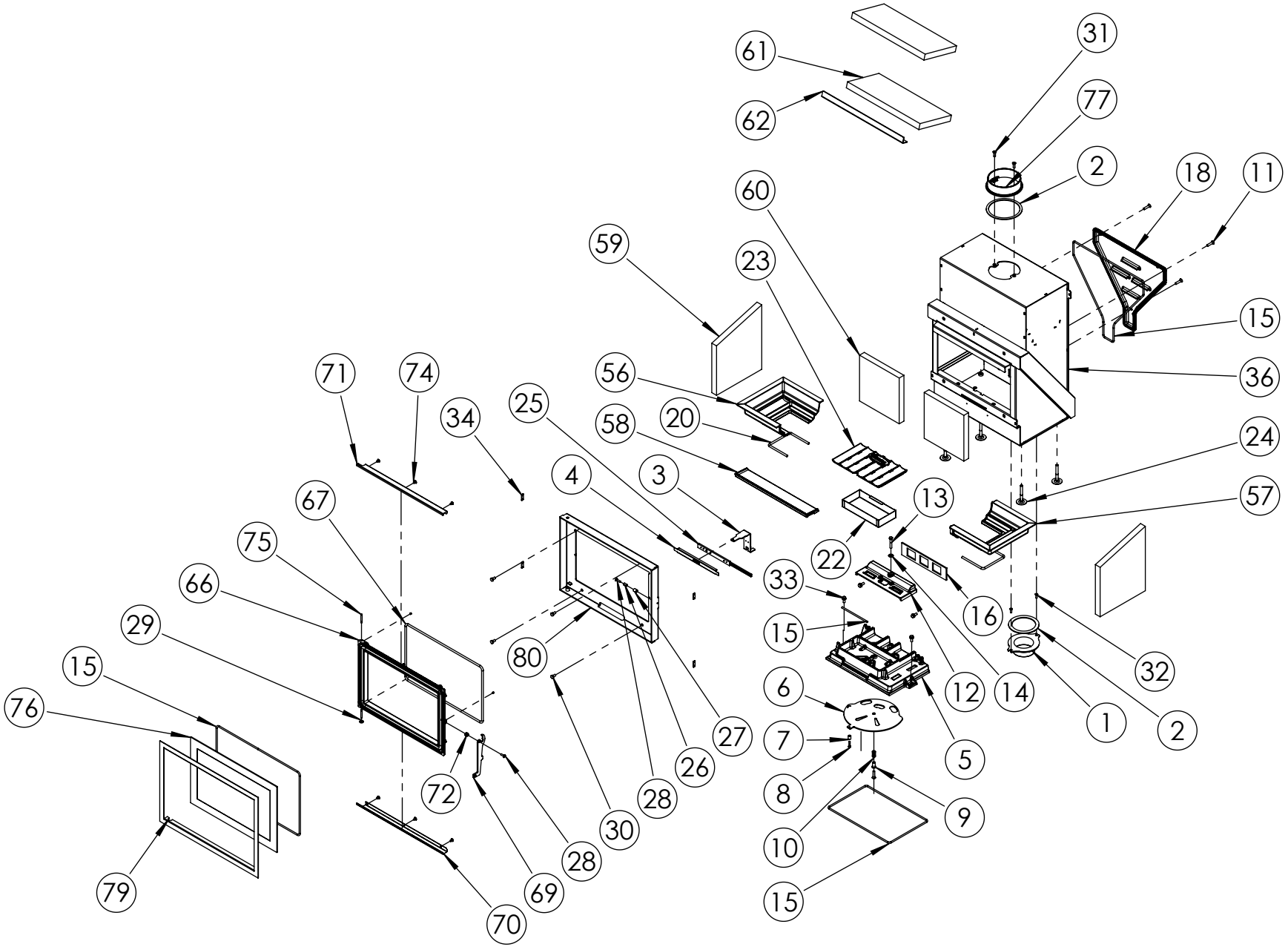

61
62
31
77
2
18
11
60
59
23
15
36
56
20
58
24
25
34
71
74
4
3
13
57
67
75
66
29
15
76
79
80
22
33
16
32
15
12
14
1
2
6
7
8
10
15
5
9
27
26
28
30
28
72
69
70

1	03.00801.000	AANSLUITKRAAG BUITENLUCHT Ø100 VISTA	AANSLUITKRAAG BUITENLUCHT Ø100 VISTA	FLUE COLLAR OUTSIDE-AIR	AANSLUITKRAAG BUITENLUCHT Ø100 VISTA
2	04.26422.000	GLASVEZELBAND 10X3MM ZELFKLEVEND	JOINT FIBRE CERAMIQUE 10X3 MM AUTOCOLLANT	GLASSFIBER TAPE 10X3 MM	GLAS STREIFE 10X3MM SELBSTEKLEBEND
3	03.06141.100	BEDIENING LUCHTSCHUIF VISTA	BEDIENING LUCHTSCHUIF VISTA	HANDLE DRAFT CONTROL	BEDIENING LUCHTSCHUIF VISTA
4	03.03548.100	AFDICHTPROFIEL LUCHTSCHUIF VISTA	AFDICHTPROFIEL LUCHTSCHUIF VISTA	AFDICHTPROFIEL LUCHTSCHUIF VISTA	AFDICHTPROFIEL LUCHTSCHUIF VISTA
5	03.37711.005	LUCHTVERDELER VISTA	LUCHTVERDELER VISTA	AIR DIVIDER	LUCHTVERDELER VISTA
6	03.38035.105	LUCHTSCHUIF VISTA	LUCHTSCHUIF VISTA	DRAFT CONTROL	LUCHTSCHUIF VISTA
7	03.13624.000	BUS Ø12XØ6X16 *Z	BUS Ø12XØ6X16 *Z	BUS Ø12XØ6X16 *Z	BUS Ø12XØ6X16 *Z
8	03.20362.000	D7984 M6X25 LAGE CIL.KOP BIN.ZESK. *	D7984 M6X25 LAGE CIL.KOP BIN.ZESK. *	D7984 M6X25 LAGE CIL.KOP BIN.ZESK. *	D7984 M6X25 LAGE CIL.KOP BIN.ZESK. *
9	03.13663.000	FLENSBUS Ø8.2XØ18X26	FLENSBUS Ø8.2XØ18X26	BUSH	FLENSBUS Ø8.2XØ18X26
10	03.72644.000	DRUKVEER RVS Ø18.2XØ1.25X40.5	RESSORT	SPRING	DRUKVEER RVS Ø18.2XØ1.25X40.5
11	03.18615.000	D7991 M8X35 VERZ.SCHR.BIZK VOL DRAAD	VIS DIN 7991 M8X35	SCREW DIN 7991 M8X35	SCHRAUBE DIN 7991 M8X35
12	03.03313.000	AFDEKPLAAT LUCHTVERDELER VISTA	PLAQUE DE COUVERTURE CONDUCTEUR D'AIR	COVER PLATE AIR DIVIDER	AFDEKPLAAT LUCHTVERDELER VISTA
13	03.19203.000	D931 M6X50 ZESKANTBOUT *	BOULON DIN 931 M6x50	BOLT DIN 931 M6x50	BOLZEN DIN 931 M6x50
14	70.16501.000	10 ST D125 Ø6XØ12 SLUITRING	10 P RONDELLE D125 Ø6XØ12	10 PC WASHER D125 Ø6XØ12	10 ST VERSCHUSSD125 Ø6XØ12
15	04.26419.000	GLASVEZELKOORD Ø6MM ZELFKLEVEND	JOINT FIBRE CERAMIQUE Ø6MM ADHÉSIF	GLASS FIBER ROPE Ø6MM SELF ADHESIVE	GLASFASER SCHNUR Ø6MM SELBSTKLEBEND
16	03.75812.000	! AFDICHTING LUCHTVERDELER VISTA	JOINT D'ETANCHEITE	FILT	! AFDICHTING LUCHTVERDELER VISTA
18	03.38205.000	LUCHTTUNNELPLAAT VISTA	LUCHTTUNNELPLAAT VISTA	AIR TUNNELPLATE	LUCHTTUNNELPLAAT VISTA
20	04.26420.000	GLASVEZELKOORD Ø8MM ZELFKLEVEND	JOINT FIBRE CERAMIQUE Ø8MM ADHÉSIF	GLASS FIBER ROPE Ø8MM SELF ADHESIVE	GLASFASER SCHNUR Ø8MM SELBSTKLEBEND
22	03.05246.000	ASLADE VISTA	ASLADE VISTA	ASH BOX	ASLADE VISTA
23	03.66562.000	STOOKROOSTER VISTA	STOOKROOSTER VISTA	FIRE GRATE	STOOKROOSTER VISTA
24	03.76326.000	STELVOET	BOULON DE REGLAGE	LEVEL ADJUSTOR	STELFUSS
25	03.25409.000	TELESCOOPGELEIDER SL=200	GUIDE	TELESCOOPGELEIDER SL=200	GLEITPROFIL
26	03.13656.000	BUS Ø10 X Ø6 X 17	BUS Ø10 X Ø6 X 17	BUSH	BUS Ø10 X Ø6 X 17
27	03.13657.041	BUS Ø13 X Ø10.2 X 15 GEZWART	BUS Ø13 X Ø10.2 X 15 GEZWART	BUSH	BUS Ø13 X Ø10.2 X 15 GEZWART
28	03.16306.041	LAAGBOL FL.SCHR.B.ZESK.M6X25 GEZWART	LAAGBOL FL.SCHR.B.ZESK.M6X25 GEZWART	HEXAGON SOCKET SCREW WITH FLANGE M6X25	LAAGBOL FL.SCHR.B.ZESK.M6X25 GEZWART
29	03.17901.041	D7349 Ø6,4XØ17X3 SLUITRING DIK GEZWART *	ROND. D7349 Ø6,4xØ17x3 NOIR	WASHER D7349 Ø6,4xØ17x3	UNTERL.SCH.D7349 Ø6,4xØ17x3
30	03.19311.000	D933 M8X16 ZESKANTTAPBOUT *	BOULON DIN 933 M8x16	BOLT DIN 933 M8x16	BOLZEN DIN 933 M8x16
31	03.19701.000	D963 M8X25 PLATV.SCHR.ZGS **	VIS DIN 963 M8x25	SCREW DIN 963 M8x25	SCHRAUBE DIN 963 M8x25
32	03.19716.000	D963 M6X25 PLATV.SCHR.ZGS *	VIS DIN 963 M6x25	SCREW DIN 963 M6x25	SCHRAUBE DIN 963 M6x25
33	03.22201.041	D6921 M8X20 ZESKANTFLENSBOUT GEZW.#	BOULON DIN 6921 M8x20 NOIR	BOLT DIN 6921 M8x20 BLACK	BOLZEN DIN 6921 M8x20 SCHWARZ
34	03.13642.100	MAGNEET 30X10X3 (200°C)	MAGNEET 30X10X3 (200°C)	MAGNEET 30X10X3 (200°C)	MAGNEET 30X10X3 (200°C)
35	03.21701.041	D916 M6X6 STELSCHR.BI ZESK GEZWART *	VIS DIN 916 M6X6 NOIR	SCREW DIN 916 M6X6 BLACK	GEWINDESTIFTE DIN 916 M6X6 SCHWARZ
36	02.30547.021	! KAST VISTA 60 ZWART	! KAST VISTA 60 ZWART	! KAST VISTA 60 ZWART	! KAST VISTA 60 ZWART
56	03.66568.002	STOOKBODEM	PLAQUE DE SOLE	FIRE PLATE BOTTOM	FEUER BODEN
57	03.66567.002	STOOKBODEM	PLAQUE DE SOLE	FIRE PLATE BOTTOM	FEUER BODEN
58	03.77464.002	VUURKORF VISTA 600	CORBEILLE	VUURKORF VISTA 600	VUURKORF VISTA 600
59	03.77570.000	VERMICULIET ZIJWAND VISTA 70/60	VERMICULIET ZIJWAND VISTA 70/60	VERMICULITE PLATE	VERMICULIET ZIJWAND VISTA 70/60
60	03.77575.000	VERMICULIET ACHTER L+R VISTA 60	VERMICULIET ACHTER L+R VISTA 60	VERMICULITE PLATE	VERMICULIET ACHTER L+R VISTA 60
61	03.76198.000	VLAMPLAAT VERMICULIET VISTA 60	COUPE FLAMMES	VLAMPLAAT VERMICULIET VISTA 60	VLAMPLAAT VERMICULIET VISTA 60
62	03.66229.000	STEUN VLAMPLAAT VISTA 60	STEUN VLAMPLAAT VISTA 60	STEUN VLAMPLAAT VISTA 60	STEUN VLAMPLAAT VISTA 60
63	02.62263.000	FRONTKADER GELAST VISTA 60	FRONTKADER GELAST VISTA 60	FRONTKADER GELAST VISTA 60	FRONTKADER GELAST VISTA 60
64	03.13665.000	BUS Ø15 X Ø10 X Ø6.1 X 13.6	BUS Ø15 X Ø10 X Ø6.1 X 13.6	BUSH	BUS Ø15 X Ø10 X Ø6.1 X 13.6
65	03.25527.000	STOPPER DEUR VISTA	BUTE DE PORTE VISTA	STOPPER DEUR VISTA	STOPPER DEUR VISTA
66	03.15514.005	FRONTDEUR VISTA 600	FRONTDEUR VISTA 600	FRONTDOOR	FRONTDEUR VISTA 600
67	04.26408.000	GLASVEZELKOORD Ø8MM	JOINT FIBRE CERAMIQUE Ø8MM	GLASSFIBER ROPE 8MM	GLASFASERSCHNUR 8MM
69	03.27264.003	DEURGRENDEL VISTA 70/60 GESTRAALD	LEVIER VISTA	HENDLE VISTA	GRIFF VISTA

70	03.26175.000	GLASBEVESTIGING ONDER FRONTGLAS VISTA 60	GLASBEVESTIGING ONDER FRONTGLAS VISTA 60	GLASBEVESTIGING ONDER FRONTGLAS VISTA 60	GLASBEVESTIGING ONDER FRONTGLAS VISTA 60
71	03.26174.000	GLASBEVESTIGING BOVEN FRONTGLAS VISTA 60	GLASBEVESTIGING BOVEN FRONTGLAS VISTA 60	GLASBEVESTIGING BOVEN FRONTGLAS VISTA 60	GLASBEVESTIGING BOVEN FRONTGLAS VISTA 60
72	03.13667.000	BUS Ø9 X Ø15 X 11.4	BUS Ø9 X Ø15 X 11.4	BUSH	BUS Ø9 X Ø15 X 11.4
74	03.16305.041	*LAAGBOL FL.SCHR.B.ZESK.M6X10 ZW.VERZ	*LAAGBOL FL.SCHR.B.ZESK.M6X10 ZW.VERZ	HEXAGON SOCKET SCREW WITH FLANGE M6X10	*LAAGBOL FL.SCHR.B.ZESK.M6X10 ZW.VERZ
75	03.58610.100	SCHARNIERPEN Ø6X45 *Z	PIVOT AVEC TETE Ø6X45	CLEVIS PIN Ø6X45	GEWINDESTIFT OHNE KOPF ?6X45
76	03.26390.000	GLAS VISTA 60	VITRE CERMAMIQUE VISTA600	CERAMIC GLASS VISTA600	GLASSCHEIBE VISTA600
77	70.00336.000	308B AANSLUITKRAAG Ø150 UITW. 300-8B	308B BUSELOT 150 EXT. 300-8B	308B FLUE COLLAR 150 EXT. 300-8B	308B ANSCHULUSSKRAGEN 150 AUSW. 300-8B
79	03.62264.021	SIERKADER 25 MM VISTA 600 ZWART	SIERKADER 25 MM VISTA 600 ZWART	SIERKADER 25 MM VISTA 600 ZWART	SIERKADER 25 MM VISTA 600 ZWART